Ecobac DV Premium
Aération pour voûte

Exutoire d'aération à double vantail et rupture de pont thermique, avec commande électrique pour les voûtes Ecofil et Ecofil Premium

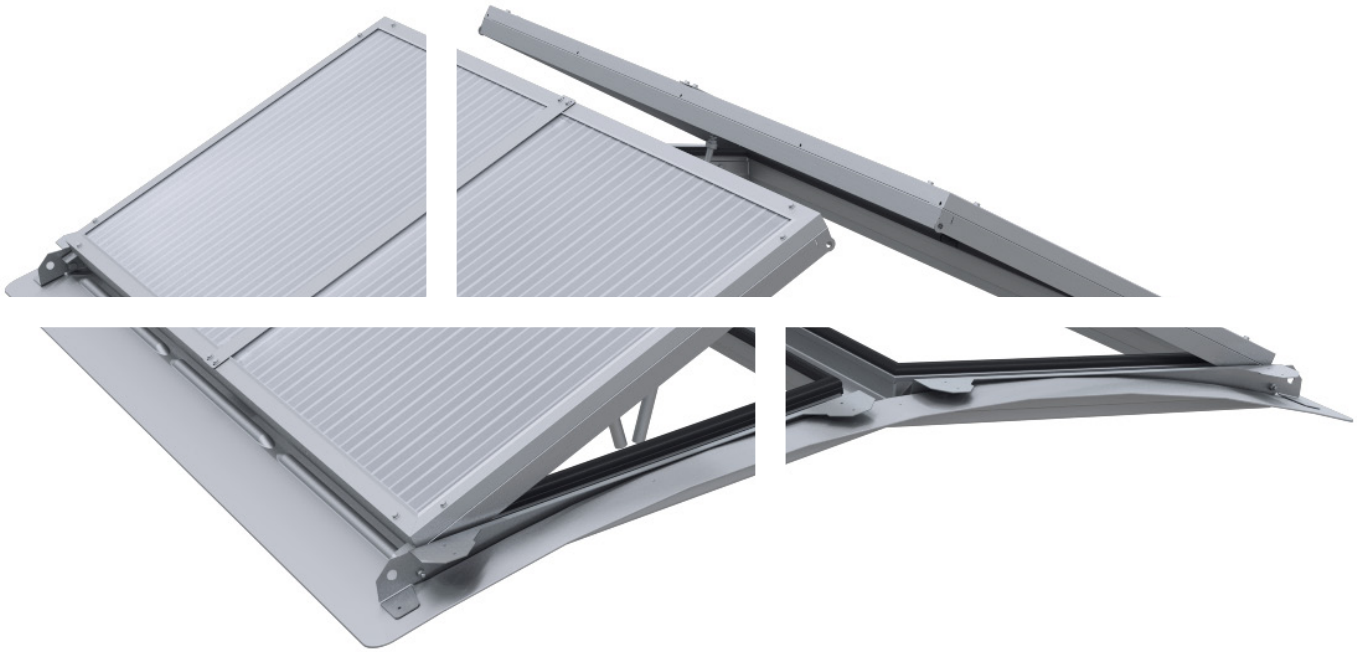

Solutions d'éclairement naturel
Solutions de ventilation naturelle
Solutions de désenfumage naturel
Service & maintenance
Automatisation des bâtiments

Ecobac DV Premium Aération pour voûte

Description

Exutoire à double vantail, marqué CE selon la norme EN 1873+A1:2016. L'Ecobac DV Premium Aération pour voûte permet d'améliorer le confort des bâtiments par une ventilation naturelle modulaire. Une isolation renforcée, destiné à être intégré dans les voûtes filantes Ecofil et Ecofil Premium. Ouvrant ponctuel sur embase DV en polyester isolée.

Electrique



Angle d'ouverture : 20°

CE
EN 1873+A1:2016

Avantages

- Adaptable avec des cordes jusqu'à 5 mètres.
- Installation simple et rapide dans nos voûtes : pose réalisée par nos équipes.
- Ouvrant esthétique : il s'intègre parfaitement à la voûte.
- Aucun risque de corrosion, écoulement naturel des eaux de pluie.
- Isolation renforcée grâce au polyester isolé avec de la mousse polyuréthane.
- Aération électrique disponible en simple ou double vantail.
- Solution économique et écologique : moins coûteuse, moins énergivore et plus silencieuse qu'une VMC classique.
- Renouvellement naturel de l'air : l'air chaud s'évacue par le lanterneau, tandis que l'air frais pénètre dans le bâtiment, assurant une ventilation optimale.
- Une solution d'aération facile et pilotable.
- Apport d'éclairage et ouverture sur l'extérieur, deux facteurs positifs pour les occupants du bâtiment.
- Assure une diffusion équilibrée de l'air et de la lumière dans tout le bâtiment.

Descriptif type

La ventilation naturelle en toiture sera assurée par les exutoires ponctuels à rupture de pont thermique Ecobac DV Premium Aération pour voûte de la société Kingspan Light + Air, marqués CE selon la norme EN 1873+A1:2016 (couverture en étanchéité) permettant une aération réglable. Son capot en polycarbonate alvéolaire opalescent est classé feu B – s1, d0 (M1).

Angle d'installation

	15° / horizontal
Pente maximale admissible voûte parallèle au faîtage	
Pente maximale admissible voûte perpendiculaire au faîtage	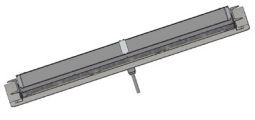

Descriptif

Le capot

Capot en polycarbonate alvéolaire (PCA) opalescent, épaisseur 10 mm, 16 mm ou 2x16 mm. Il est intégré dans un cadre en aluminium. Classement feu : B-s1.d0(M1).

Différents types de remplissage en option : voir guide de choix capots.

Les vérins

Électrique

L'ouverture est assurée par deux vérins électriques de 230 V de course 300 mm.

Cadre ouvrant

Le cadre est en acier galvanisé. En position ouvert, les deux vantaux sont ouverts de 20° sous l'impulsion de deux vérins électriques.

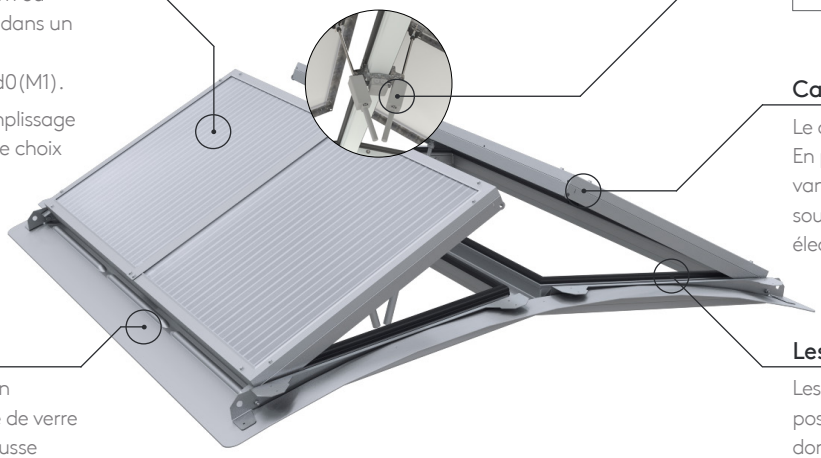

L'embase

L'embase est réalisée en polyester armé de fibre de verre et isolée avec de la mousse polyuréthane. Teinte standard : blanc RAL 9002.

Les joints

Les joints EPDM sont positionnés sur le cadre dormant pour assurer l'étanchéité à l'air.

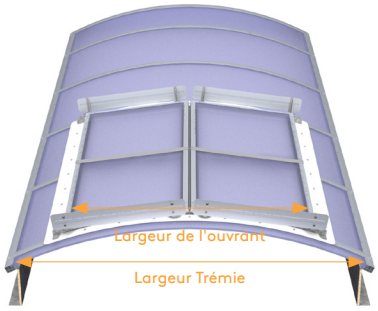

Largeur Trémie	Rayon
Minimum pour l'Ecofil : 1 850 mm Minimum pour l'Ecofil Premium : 2000 mm	Rayon constant : 2 800 mm
Maximum : 5 000 mm	

Largeur de l'ouvrant : 1 700 mm

Les options

Ecosun Brise-Soleil

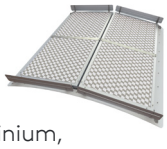

Une solution durable et économique au problème d'échauffement des bâtiments. C'est un système innovant réalisé en aluminium, associé au remplissage polycarbonate alvéolaire de nos lanterneaux. Les tests du CSTB montrent que le facteur de transmission énergétique est seulement de 15 %.

Aération électrique

Possibilité en simple ou double vantail.

Grille 1200 Joules

Grille anti-chute et retardateur d'effraction fixé dans la costière de la voûte Ecofil et Ecofil Premium.

Télécommande

La télécommande vous permet de piloter jusqu'à 6 Ecobac DV Premium Aération pour voûte munis de boîtiers à chaines.



Certifications

Scannez le QR Code pour découvrir l'étendue de nos certifications.

Kingspan Light + Air

31 Rue Nicéphore Niépce
69800 Saint-Priest - France
T : +33 (0)4 78 96 69 00
M : accueil.kla@kingspan.com
www.kingspan.fr/kla

Pour l'offre de produits dans d'autres pays, veuillez consulter votre représentant local ou visiter le site www.kingspan.com

Kingspan Light + Air se réserve le droit de modifier les spécifications du produit sans préavis. Les informations et détails techniques contenus dans cette documentation sont donnés de bonne foi et s'appliquent aux utilisations décrites. Les recommandations d'utilisation doivent être vérifiées pour leur adéquation et leur conformité aux exigences réelles, aux spécifications et à toutes les lois et réglementations applicables. Pour d'autres applications ou conditions d'utilisation, veuillez contacter notre équipe technique dont l'avis doit être sollicité pour les utilisations de nos produits non spécifiquement décrites ici.

Pour vous assurer que vous consultez les informations les plus récentes et les plus précises sur les produits, veuillez visiter ce lien : https://kingspan.com

Version 1.2 | 11/2025

Kingspan® Light+Air